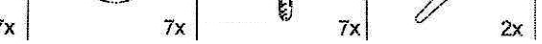
7x
7x
2x

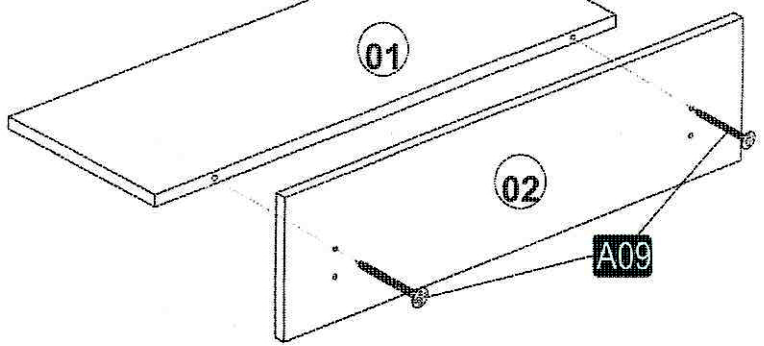
01
02
A09

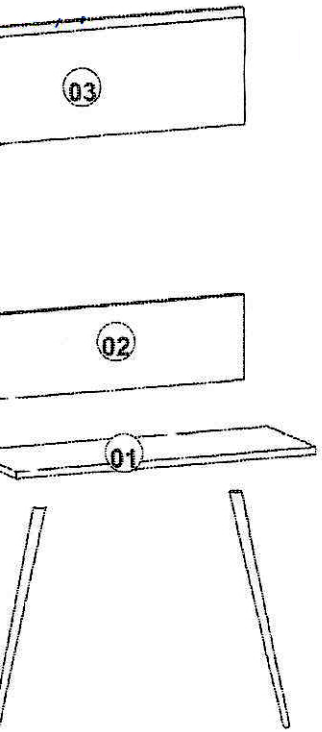
03
02
01

2

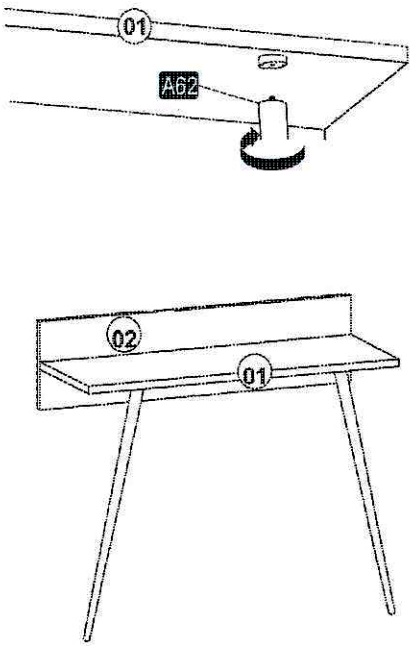
01
A62
02
01

3

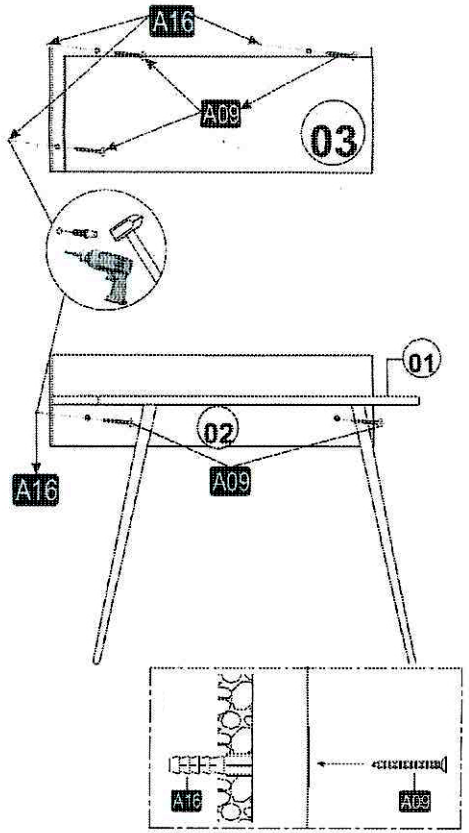
A16
A09
03
01
02
A16
A09
A16
A09